TRIDELTA Magnettechnik

FX Lasthebemagnete

Mechanisch schaltbar

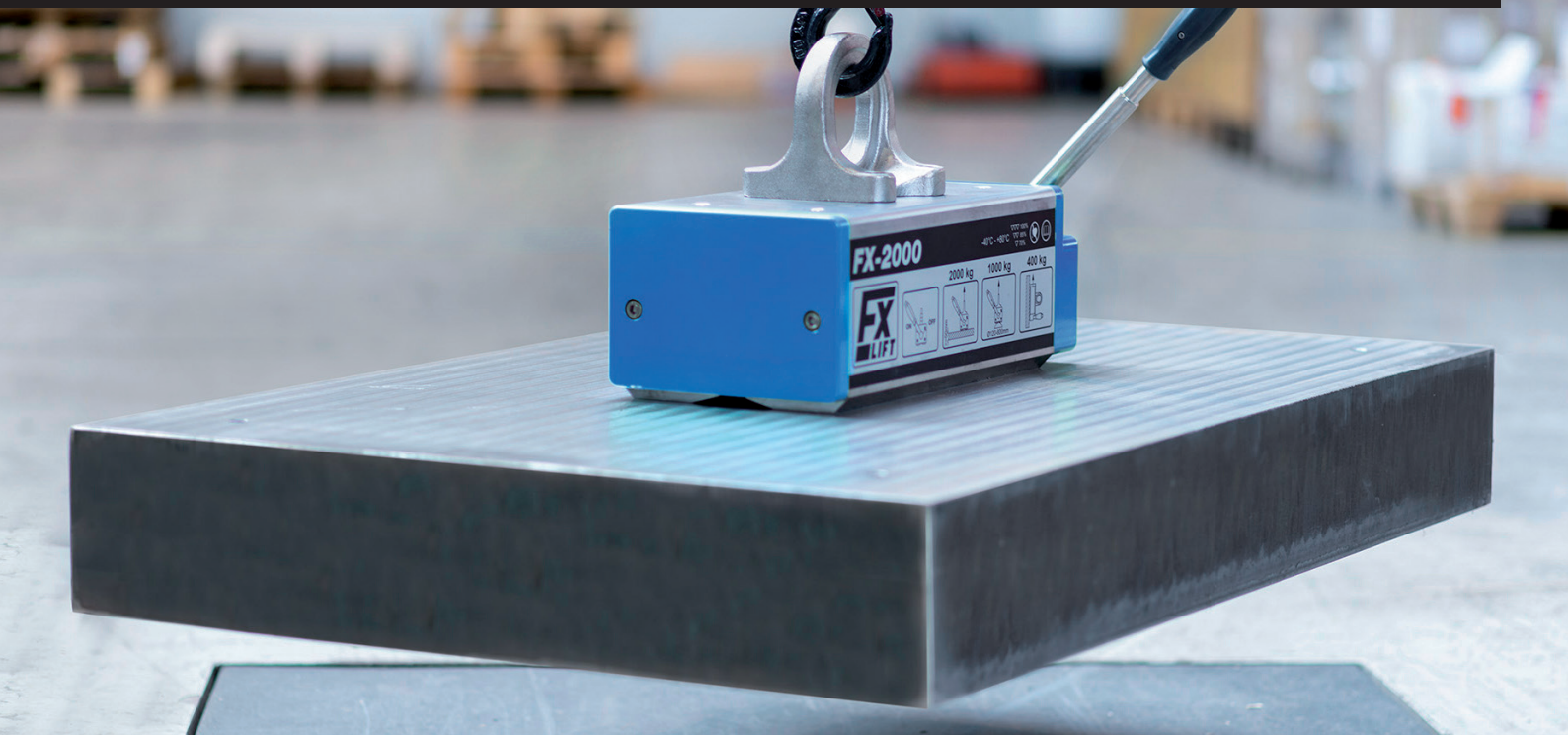

Funktion

Unsere permanentmagnetischen Lasthebemagnete vom Typ FX sind ideale Hilfsmittel zum Transport von ferromagnetischen Lasten und Werkstoffen. Sie sind kompakt ausgeführt, einfach in der Handhabung, sicher und zuverlässig und verfügen über starke magnetische Kräfte. Mit ihrer Hilfe können Lasten schnell und sicher ohne zusätzliche Anschlagmittel aufgenommen und transportiert werden. Arbeitsvorgänge werden so vereinfacht und die Zeiten beim Be- und Entladen verkürzt. Die Geräte eignen sich als Lastaufnahmemittel in vielen Bereichen wie z.B. in der Fertigungsindustrie, in Werften, Lagern, in der Transport- und Fördertechnik. In der Regel werden Lasthebemagnete an Krananlagen eingesetzt, können aber auch an anderen Maschinen wie Staplern und Baggern verwendet werden.

Vorteile:

- 100 % vernickelt
- Hochenergie-Halbschalenmagnete
- Schaltweg von nur 90°
- große geschmiedete Kranöse (SF5)
- große Leistung bei kompaktem Design
- kurze Aufnahme- und Abladezeiten
- keine mechanische Beeinträchtigung des Werkstücks
- sehr massive Schaltwelle
- rückschlagfreie Einhandbedienung
- für flache und runde Materialien geeignet
- erhöhte Sicherheit durch einfachste Bedienung

09/2026

Technische Daten

FX Lasthebemagnete benötigen keine externe Energiezufuhr. Sie arbeiten mit einem Single-Magnetsystem, bestehend aus leistungsstarken Neodym-Magneten, welches sich in nur 90° Schaltweg voll aktivieren lässt, und völlig rückschlagfrei und selbstbremsend arbeitet. Der innere Magnetkreis wird durch die Aktivierung des Magnetsystems via Schalthebel geöffnet (Teile werden angezogen) oder geschlossen (keine äußere Kraftwirkung).

Die Baureihe besteht aus 5 Modellen, mit Tragkräften von 150 kg bis 2000 kg. Die Abmessungen und Gewichte sowie zulässigen Hebekräfte bei glatter Oberfläche (RA < 6,3 µm) entnehmen Sie bitte der folgenden Tabelle:

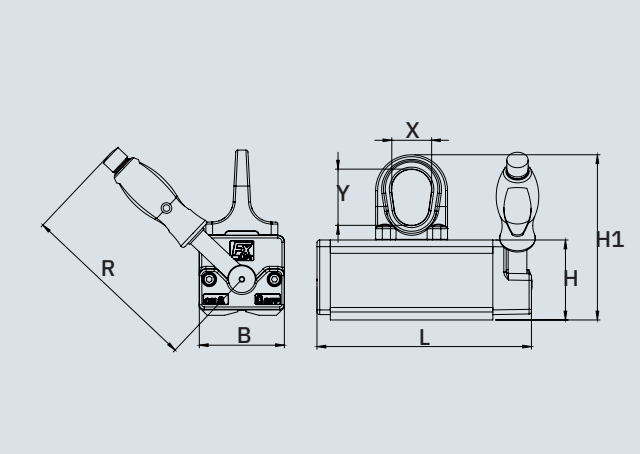

Modell	Max. empf. Tragfähigkeit (kg)		Max. Tragfähigkeit ab (mm)	Abmessungen (mm)						Gewicht (kg)
	▬	●		L	B	H	H1	R	X/Y	
FX-150	150	Ø 50-200 mm, 75 kg	8	161	64	60	124	136	30/42	3,6
FX-300	300	Ø 50-300 mm, 150 kg	15	205	87	78	158	190	42/53	8,4
FX-600	600	Ø 80-400 mm, 300 kg	20	288	112	94	189	228	51/62	19
FX-1000	1000	Ø 100-450 mm, 500 kg	25	361	152	120	240	261	60/76	42
FX-2000	2000	Ø 120-600 mm, 1000 kg	50	472	228	169	313	409	68/89	115

Sicherheitsfaktor 3,5/Prüfverfahren nach EN 13155 • max. Betriebstemperatur 80 °C.

Die maximalen Traglasten bei unterschiedlichen Luftspalten entnehmen Sie bitte den folgenden Tabellen:

FX-150	Luftspalt < 0,1 mm			Luftspalt 0,1 - 0,3 mm			Luftspalt 0,3 - 0,5 mm		
Materialdicke (mm)	Max. Traglast (kg)	Max. L (mm)	Max. B (mm)	Max. Traglast (kg)	Max. L (mm)	Max. B (mm)	Max. Traglast (kg)	Max. L (mm)	Max. B (mm)
≥ 2	20	800	800	12	800	800	10	800	800
≥ 4	60	1500	1000	40	1500	1000	30	1200	1000
≥ 6	80	1500	1000	60	1500	1000	50	1200	1000
≥ 8	150	1500	1000	120	1500	1000	80	1200	1000
Ø 50 - 200	75	1500	–	50	2000	–	40	1500	–

FX-300	Luftspalt < 0,2 mm			Luftspalt 0,2 - 0,3 mm			Luftspalt 0,3 - 0,6 mm		
Material-dicke (mm)	Max. Traglast (kg)	Max. L (mm)	Max. B (mm)	Max. Traglast (kg)	Max. L (mm)	Max. B (mm)	Max. Traglast (kg)	Max. L (mm)	Max. B (mm)
≥ 4	60	1600	1000	50	1500	1000	40	1250	1000
≥ 8	200	2000	1250	160	2000	1250	120	1500	1000
≥ 10	230	2250	1250	190	2000	1250	150	1500	1000
≥ 15	300	2500	1250	250	2000	1250	200	1500	1000
Ø 50 - 300	150	3000	–	125	2500	–	100	2000	–

FX-600	Luftspalt < 0,2 mm			Luftspalt 0,2 - 0,3 mm			Luftspalt 0,3 - 0,6 mm		
Material-dicke (mm)	Max. Traglast (kg)	Max. L (mm)	Max. B (mm)	Max. Traglast (kg)	Max. L (mm)	Max. B (mm)	Max. Traglast (kg)	Max. L (mm)	Max. B (mm)
≥ 6	150	1800	1500	120	1800	1000	100	1500	1000
≥ 10	300	2250	1500	250	2250	1250	210	2000	1250
≥ 15	500	2500	1500	440	2500	1250	350	2000	1250
≥ 20	600	3000	1500	520	3000	1250	440	2500	1250
Ø 80-400	300	4000	–	250	3500	–	200	3000	–

FX-1000	Luftspalt < 0,3 mm			Luftspalt 0,3 - 0,5 mm			Luftspalt 0,5 - 0,6 mm		
Material-dicke (mm)	Max. Traglast (kg)	Max. L (mm)	Max. B (mm)	Max. Traglast (kg)	Max. L (mm)	Max. B (mm)	Max. Traglast (kg)	Max. L (mm)	Max. B (mm)
≥ 10	350	2250	1500	300	2250	1500	260	2250	1250
≥ 15	600	2500	1500	500	2500	1500	450	2500	1250
≥ 20	900	3000	1500	750	3000	1500	675	3000	1250
≥ 25	1000	3500	1500	850	3000	1500	750	3000	1250
Ø 100-450	500	4500	–	400	4000	–	330	3000	–

FX-2000	Luftspalt < 0,3 mm			Luftspalt 0,3 - 0,6 mm			Luftspalt 0,6 - 0,8 mm		
Material-dicke (mm)	Max. Traglast (kg)	Max. L (mm)	Max. B (mm)	Max. Traglast (kg)	Max. L (mm)	Max. B (mm)	Max. Traglast (kg)	Max. L (mm)	Max. B (mm)
≥ 15	500	2500	2000	400	3000	2000	330	2500	1500
≥ 25	1200	3000	2000	950	3000	2000	800	3000	1500
≥ 40	1600	3500	2000	1300	3000	2000	1100	3000	1500
≥ 50	2000	4000	2000	1600	3000	2000	1300	3000	1500
Ø 120-600	1000	4500	–	800	4000	–	650	3500	–

Weitere Ausführungen sind auf Anfrage ebenfalls erhältlich. Neben unserem Standardprogramm bieten wir Ihnen zudem individuelle Lösungen an. Hierzu beraten wir Sie gerne.

Allgemeiner Hinweis
Die Aussagen sind in keiner Weise als Beratungsleistungen aufzufassen, sondern sind nur beschreibender Natur, ohne eigenschaftsbezogene Beschaffenheiten zu garantieren bzw. zuzusagen. Eine Haftung auf Grundlage der Aussagen in dieser Produktinformation ist, sofern nicht zwingende gesetzliche Haftungsbestände greifen, ausdrücklich ausgeschlossen. Alle Angaben nach bester Prüfung, jedoch ohne Gewähr. Technische Änderungen vorbehalten. Nachdruck, auch auszugsweise, nur mit ausdrücklicher Genehmigung der TRIDELTA Magnettechnik.

Kontakt

TRIDELTA Magnettechnik GmbH
Ostkirchstraße 177
44287 Dortmund
T: +49 234 622014-00
www.tridelta-magnettechnik.de
magnettechnik@tridelta.net

09/2026